TOTAL ORIGINAL PACKAGE Top

縦型ターレットテーブルがすべてを変えた！

高精度回転式液体充填機

VERTICALホイール®

バーチカルホイールTM190型

- VERTICAL（縦型）ターレットテーブル採用の充填キャッピングシステム（特許出願中）
- 超コンパクト設計によりスペースを有効活用
- 落下の法則を応用したシフト機構により、無駄な部品を排除し低価格を実現
- 化粧品・医薬品・食品の充填に適応ワンウェイユース（1回使い切り）の包装形態です
- ±0.1％～±5％の高精度自動回転式充填機
- 充填物に合わせオリジナル設計をいたします

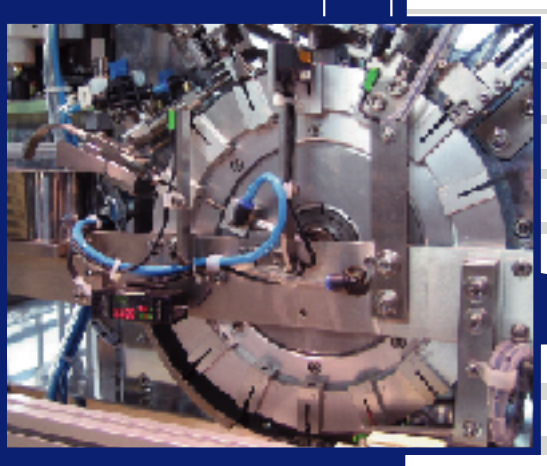

本機は縦型ターレットテーブル方式にて、液体・顆粒などの製品を自動計量・充填・キャッピングを行う高精度自動充填機です。

高精度回転式液体充填機

VERTICALホイール®

バーチカルホイールTM190型

■特徴

コンパクト型

従来の水平搬送で必要とされた設置スペースを縦型ターレットテーブル採用により、省スペース・超コンパクトに設計しました。

低価格

重力による落下の法則を応用したシフト機構により、部品の削減・メンテナンスの簡素化を図り低コストが実現しました。

高精度微量充填

特殊ポンプを採用し、±0.1％～±5％の精度が可能となりました。（充填品により、別途ご相談下さい。）

着脱式ワークホルダー

ワークホルダーがカセット式で、作業がかんたん。ロスタイムがありません。

オペレーターに優しい設計

モニターはタッチパネル操作で様々のアラームが付いており、アラームの原因となる箇所を正確に示します。不良が検知された容器は系外排出します。

■主要寸法図

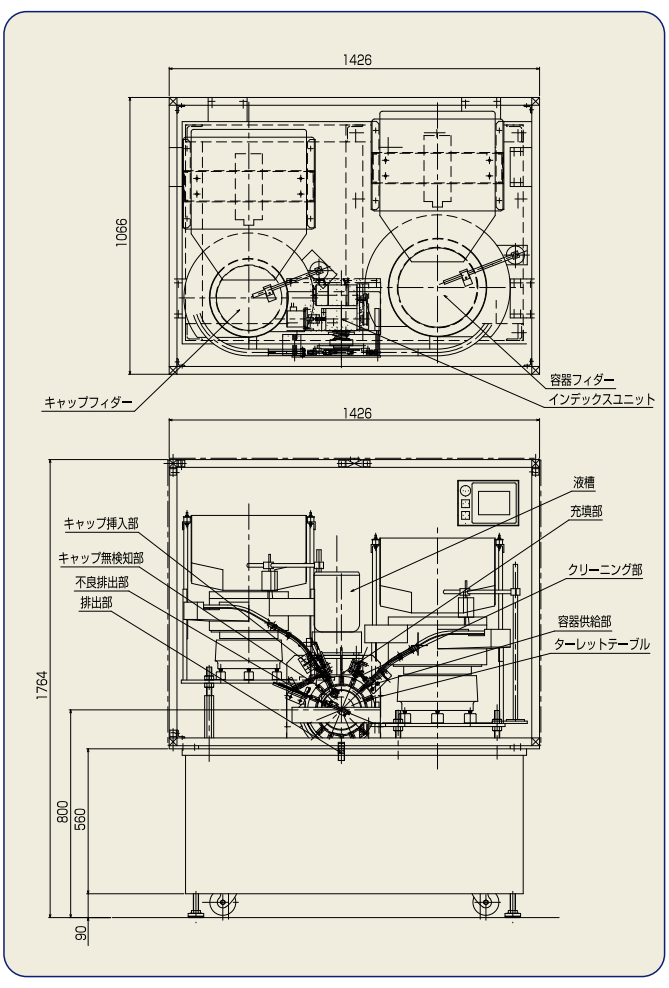

■仕様概略

1. 充填対象品
2. 充填ユニット
3. クリーニングユニット
4. 縦型ターレットテーブル
5. キャップ供給ユニット
6. 不良品排出部
7. 容器供給ユニット
8. 脱落防止ガイド
9. ユーティリティー

■周辺機器

省力化を目指しオプション機能を用い、オリジナル設計を提案いたします。

・表示（レーザーマーキング・ラベリング・インクジェット等）
・検査機器（X線検査装置・印字・容器形状等外観検査カメラ等）
・個包装→整列→集積包装→カートニング

■防爆仕様・HACCP対応・クリーンルーム対応等ご相談下さい。

総販売元
Top TOTAL ORIGINAL PACKAGE
株式会社 トップ
〒410-1325 静岡県駿東郡小山町一色97-3
TEL 0550-76-1411(代) FAX 0550-76-1712

製造元
MASE
マセマチック株式会社
〒132-0025 東京都江戸川区松江7-8-18
TEL 03-3653-5355 FAX 03-3653-5363

◆記載事項は予告なく変更することがありますので、ご了承ください。◆機械の改良や操作仕様などにより、外観が異なる場合があります。